平成２７年度
第８５回 全日本９人制バレーボール総合男子選手権大会
決勝トーナメント戦 組合せ
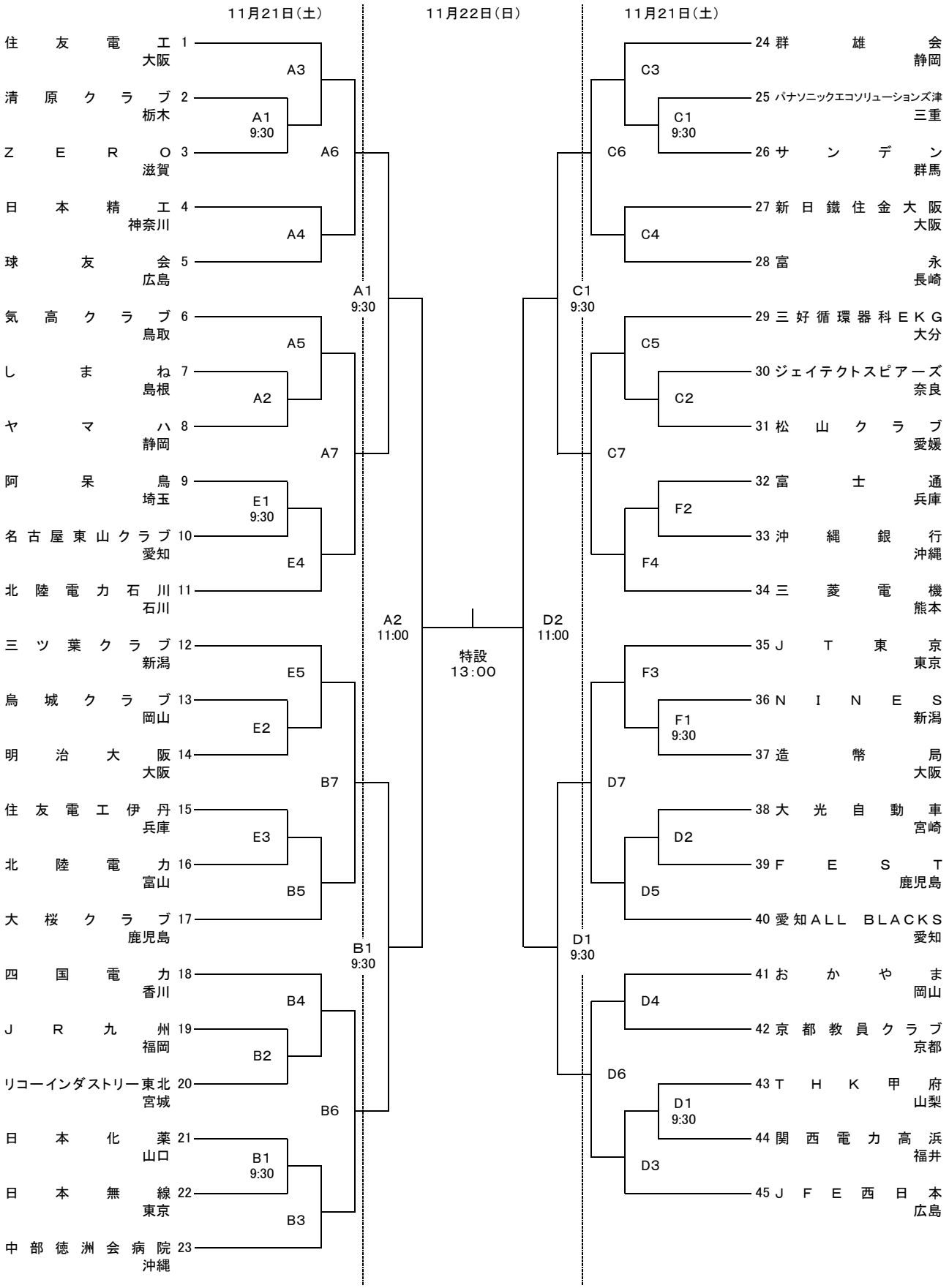
（会 場） 大阪市中央体育館メインアリーナ A･B･C･Dコート 大阪市中央体育館サブアリーナ E･Fコート