平成２６年度　第８３回　全日本９人制バレーボール総合女子選手権大会

決勝トーナメント戦　組合せ
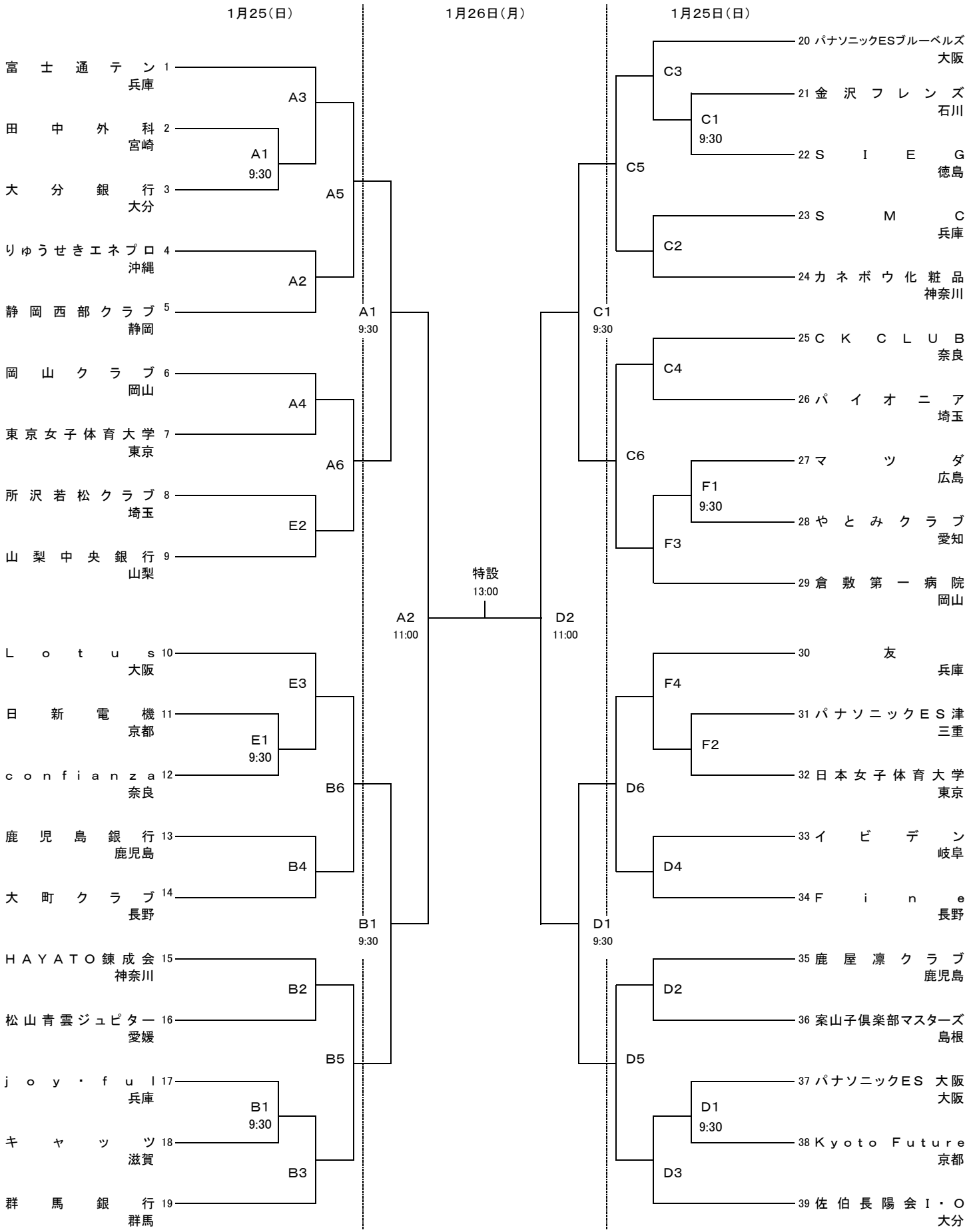
（会 場）　大阪市中央体育館メインアリーナ　A･B･C･Dコート　　大阪市中央体育館サブアリーナ　E･Fコート